PEFRA®
Elektrofahrzeuge
Anhänger

creating mobility

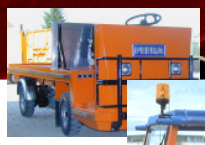

Modell 610

Modell 610

EFW Modell 610

Der Elektrotransporter Modell 610 ist aufgrund aktueller Technologie und seinem funktionellen Design ein wettbewerbsfähiges Produkt, das alle Ansprüche an Qualität und Sicherheit erfüllt. Wegen seiner Stabilität, Zuverlässigkeit und Vielseitigkeit entspricht der EFW 610 den wechselnden Anforderungen der verschiedenen industriellen und gewerblichen Branchen. Durch zwei Basismodelle und variable Ausführungen bietet der EFW 610 eine optimale Abstimmung auf den jeweiligen Einsatz und erfüllt somit alle Ansprüche des Anwenders.
Die vielseitigsten Transportaufgaben können durch individuelle Ausstattungsvarianten wie z.B. einer Fahrerkabine oder diversen Aufbauten auf der Ladefläche bewältigt werden.

Chassis

Der Rahmen wird unter modernsten Gesichtspunkten geschweißt, wobei großes Augenmerk auf die Verwindungssteifigkeit gerichtet wurde. Bauteile, die im Chassis untergebracht sind, sind bestens geschützt. Darüber hinaus gewährleistet die Pulverbeschichtung eine hohe Farbqualität und sehr guten Korrosionsschutz.

Motor

Der nahezu wartungsfreie Drehstrommotor mit einer Nennleistung von 6,0 kW wird direkt an das Differentialgetriebe angeflanscht und wirkt auf die Hinterachse. Kraft und Leistungsentfaltung sind besonders beeindruckend.

Elektronische Anlage

Das Fahrzeug verfügt über die modernste Vier-Quadranten Motorregelung der Drehstromtechnik. Dies bewirkt eine stufenlos regelbare Fahrgeschwindigkeit mittels einer Steuerung, die durch ihre Dynamik und ihre Langlebigkeit überzeugt.

Batterie

Der EFW 610 ist mit einer 48 V Antriebsbatterie ausgestattet, welche besonders robust und wartungsfreundlich ist. Der Batteriewechsel erfolgt seitlich mit einem Hubwagen oder von oben mit Hebezeug und erspart somit viel Arbeitsaufwand.
Im Durchschnitt erzielt der EFW 610, je nach Batterietyp, eine Reichweite von bis zu 40 km pro Batterieladung und 50% Last.

Bremse

Die gut dosierbare, hydraulische Trommelbremse wirkt auf die Antriebsräder (Hinterachse); davon unabhängig wird die Feststellbremse per Hand betätigt, wobei die Stromzufuhr bei angezogener Handbremse unterbrochen wird. Die Motorbremse tritt in Kraft, sobald der Fahrer den Fuß vom Gaspedal nimmt. Dabei erzeugt der Motor Strom, der wieder in die Batterie eingespeist wird.

Beleuchtung

Die Standard-Lichtausrüstung besteht aus zwei Scheinwerfern und zwei Rückstrahlern, wobei eine Aufrüstung bis zur kompletten StVZO-Ausstattung möglich ist. Rundumleuchten usw. sind als Zusatzausstattung erhältlich.

Lenkung

Das Fahrzeug ist extrem wendig, besitzt eine exakte Schneckenrollenlenkung und ist ermüdungsfrei zu fahren.

Ladeplattform

Der EFW 610 verfügt über eine variabel gestaltbare Ladefläche mit bedienerfreundlicher, niedriger Ladehöhe. Alubordwände und diverse Aufbauten können zusätzlich geordert werden.

Fahrerplatz

Die ergonomisch gestaltete Sitzposition sowie der auf die Größe einstellbare, gefederte und gepolsterte Fahrersitz bieten dem Fahrer einen angenehmen Arbeitsplatz. Der Sitz ist verschiebbar und mit Stromunterbrechung ausgestattet.

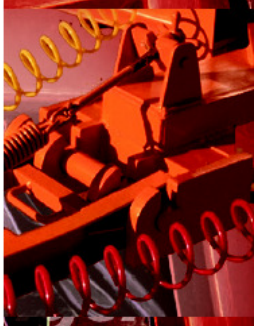

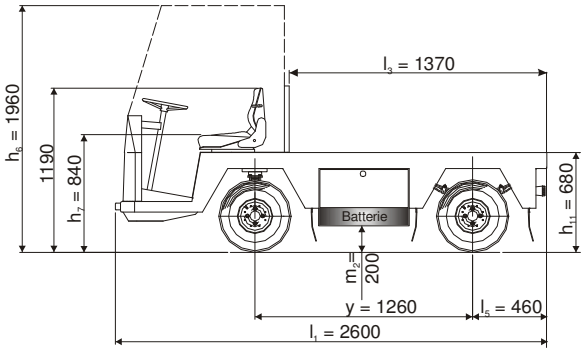

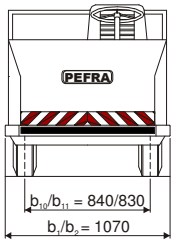

Modell 610/1400

Nutzlast: 1000 kg
zul. Anhängelast: 1500 kg
(in der Ebene)
Batterietrogmaße: 827 x 519 x 462 mm

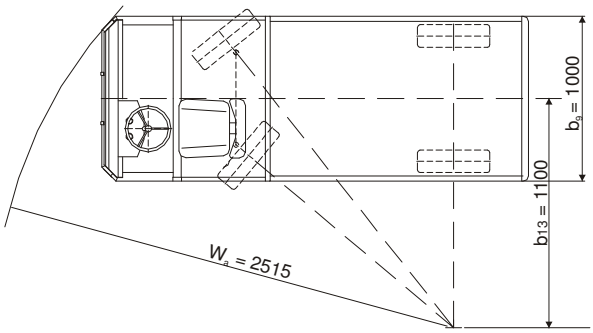

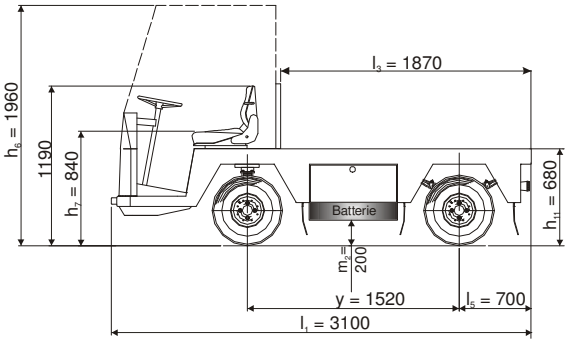

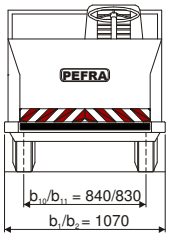

Modell 610/1900

Nutzlast: 1000 kg
zul. Anhängelast: 1500 kg
(in der Ebene)
Batterietrogmaße: 827 x 519 x 462 mm

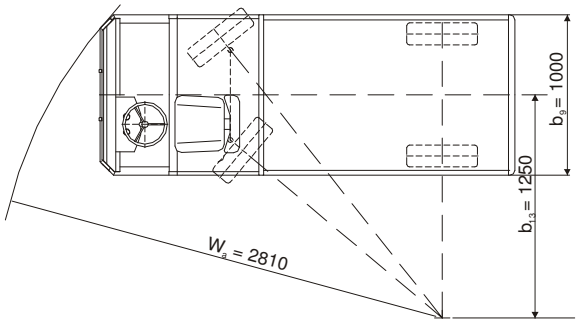

Technische Leistungsdaten des EFW 610

EFW 610/1400 (i=1:19,9)

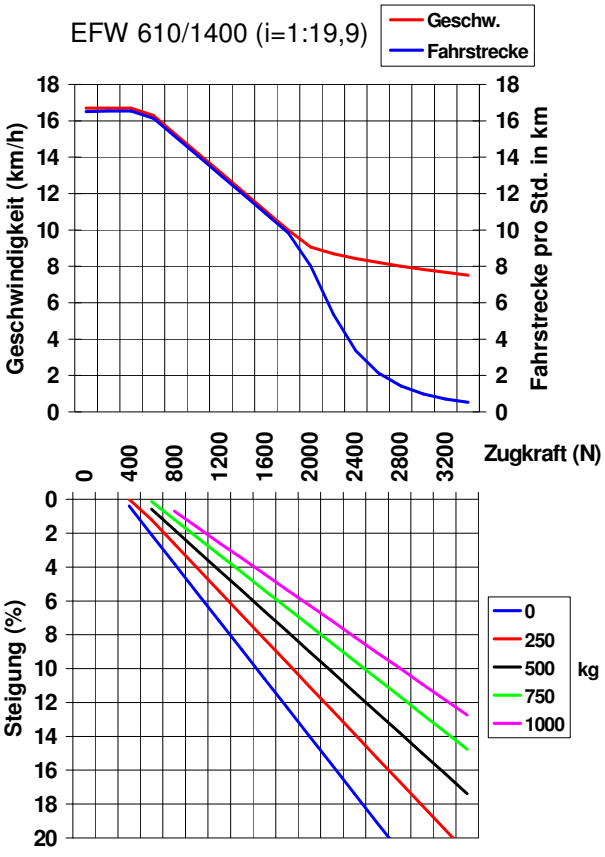

EFW 610/1900 (i=1:19,9)

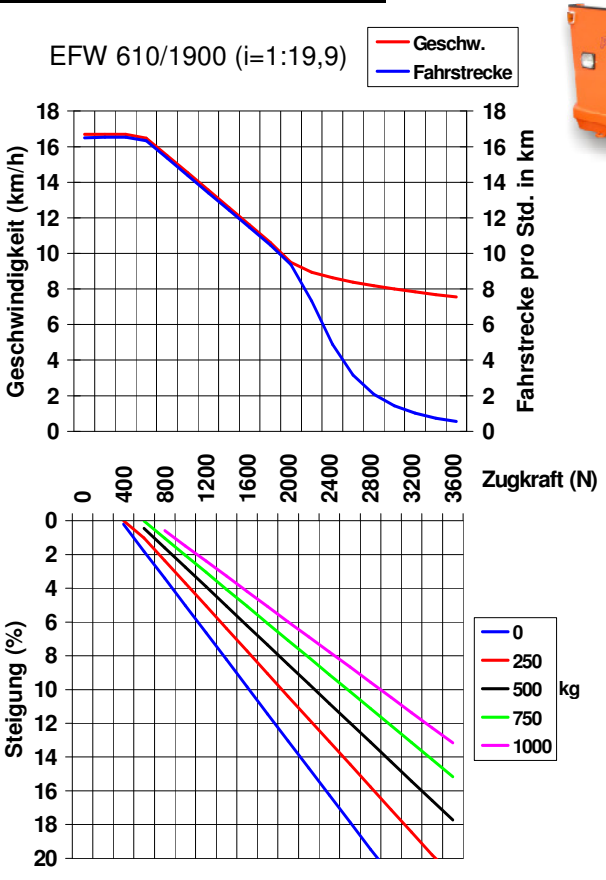

Zur optimalen Abstimmung auf die Einsatzbedingungen können die Geschwindigkeit und die Zugleistung im Rahmen der beiden angegebenen Grenzwerte programmiert werden.
Bei Verwendung des Plattformwagens als Schlepper ist bei Gefällestrecken auf eine ausreichende Beladung des Zugfahrzeuges zu achten.
Vor Freigabe ist die Sicherheit durch Testfahrten zu überprüfen. Ansonsten ist die Verwendung einer durchgehenden Bremsanlage zu empfehlen.

PEFRA Elektrofahrzeuge Anhänger
creating mobility

Elektro – Plattformwagen Modell 610/1400 und 610/1900

August 06	***Typenblatt für Flurförderzeuge***	*VDI 2198*
Stand: Monat / Jahr	**Wagen** Benennung / description - nach VDI 3586 - **EFW** Kurzzeichen / short symbol	Registriervermerk / registrable comment

Herstellerangaben und Ausführungsmerkmale / manufacturers specifications

Kennzeichen / characteristics	1.1	Hersteller (Kurzbezeichnung)	manufacturer		PEFRA AG	
	1.2	Typenzeichen des Herstellers	type identifier		610/1400	610/1900
	1.3	Antrieb Elektro, Diesel, Benzin, Treibgas, Netzelektro	propulsion electric, Diesel, petrol, gas, mains		Elektro / electric	
	1.4	Bedienung Hand, Geh, Stand, Sitz	operation hand, seated, standing		Sitz / seated	
	1.5	Tragfähigkeit/Last	payload	Q (t)	1,0	1,0
	1.7	Nennzugkraft (in der Ebene)	nominal tractive power	F (N)	300	300
	1.9	Radstand	wheel base	y (mm)	1300	1520
Gewichte / weights	2.1	Eigengewicht (inklusive Batterie)	deadweight (incl. battery)	kg	1120	1180
	2.2	Achslast mit Last vorne/hinten	axleload front/rear loaded	kg	850/1270	850/1330
	2.3	Achslast ohne Last vorne/hinten	axleload front/rear unloaded	kg	640/480	650/530
		Anhängelast (in der Ebene)	towed load (in the flat)	kg	1500	1500
Räder, Fahrwerk / wheels, chassis	3.1	Bereifung; Vollgummi, Superelastik, Luft, Polyurethan	tyres; solid rubber, super-elastic, air, polyurethane		Luft / pneumatic	Superelastik / super-elastic
	3.2	Reifengröße, vorn	tyre size front		5.00-8	5.00-8
	3.3	Reifengröße, hinten	tyre size rear		5.00-8	5.00-8
	3.5	Räder, Anzahl vorn/hinten (x = angetrieben)	number of tyres front/rear (x = driven)		2 / 2 X	2 / 2 X
	3.6	Spurweite, vorne	wheel track front	b_{10} (mm)	820	820
	3.7	Spurweite, hinten	wheel track rear	b_{11} (mm)	830	830
Grundabmessungen / basic dimensions	4.7	Höhe über Schutzdach (Kabine)	height over cabin	h_6 (mm)	1960	1960
	4.8	Sitzhöhe / Standhöhe	height over seat	h_7 (mm)	800	800
	4.9	Höhe ohne Kabine	height without cabin	(mm)	1190	1190
	4.12	Kupplungshöhe innerbetriebl. / Automatik	height of pin coupling	h_{10} (mm)	430/520	430/520
	4.13	Ladehöhe ohne Last	loading height (unloaded)	h_{11} (mm)	680	680
	4.16	Ladeflächenlänge	length of loading bed	l_3 (mm)	1400	1865
	4.17	Überhanglänge	excess length	l_5 (mm)	560	560
	4.18	Ladeflächenbreite	width of loading bed	b_9 (mm)	1000	1000
	4.19	Gesamtlänge	length over all	l_1 (mm)	2600	3100
	4.21	Gesamtbreite	width over all	b_1/b_2 (mm)	1070	1070
	4.32	Bodenfreiheit Mitte Radstand	ground clearance	m_2 (mm)	200	200
	4.35	Wenderadius	turn radius	w_a (mm)	2515	2810
	4.36	Kleinster Drehpunktabstand	smallest distance to pivotal point	b_{13} (mm)	1100	1250
Leistungsdaten / power data	5.1	Fahrgeschwindigkeit mit/ohne Last	max. speed loaded/unloaded	Km/h	16 / 17	16 / 17
	5.5	Zugkraft mit/ohne Last (1 Std.)	towing power loaded/unloaded (1 h)	N	1200/1400	1200/1400
	5.6	Max. Zugkraft mit/ohne Last (5 min.)	max. traction force loaded/unloaded (5 min.)	N	2700/2900	2700/2900
	5.7	Steigfähigkeit mit/ohne Last (30 min.)	climbing ability loaded/unloaded (30 min.)	%	7 / 15	7 / 15
	5.8	Max. Steigfähigkeit mit/ohne Last (5 min.)	max. hill-climbability loaded/unloaded (5 min.)	%	12 / 20	12 / 20
		Getriebe	transmission rate	i	1 : 19,9	
	5.10	Betriebsbremse	brake		hydraulisch / hydraulic	
E-Motor / engine	6.1	Fahrmotor, Leistung s_2 60 min	Engine power s_2 60 min	kW	6,0	
	6.3	Batterie nach DIN 43531/35/36 A, B, C, nein	battery type after DIN 43531/35/36 A,B,C, no		B	
	6.4	Batteriespannung, Nennkapazität K_5	voltage, capacity K_5	V/Ah	48 / 4PzS 320	
	6.5	Batteriegewicht	battery weight	kg	510	
	6.6	Energieverbrauch nach VDI – Zyklus	energy consumption after VDI-cycle	kWh/h		
Sonstiges / others	8.1	Art der Fahrsteuerung	type of motor controller		AC- Inverter	
		Batterietrogmaße	dimensions of battery-case	mm	827 x 519 x 462	
		Fahrleistung (pro Batt. u. 50% Last)	traction power (per batt. and 50% load)	km	40	
	8.4	Schallpegel, Fahrerohr	sound pressure level	dB (A)		
	8.5	Anhängekupplung, Art/Typ DIN	pin coupling	∅ 25	Bolzenkupplung / pin coupling	

Für Ihre individuellen Transportaufgaben bieten wir eine Vielzahl von Ausstattungsvarianten

Zusatzausstattungen zu unserem EFW Modell 610

Elektrik:

- Lichtausrüstung B *(1 Scheinwerfer, 2 Rückstrahler, Schluss- u. Blinkleuchten)*
- Lichtausrüstung nach StVZO *(2 Scheinwerfer, 2 Rückstrahler, Schluss-, Brems- u. Blinkleuchten, Warnblinkanlage, Rückfahrscheinwerfer, Kennzeichenbeleuchtung)*
- Rundumleuchte
- Elektrolüfter (ohne Heizung)
- Kabinenheizung elektrisch
- Einbauladegerät m. Kabelaufroller/Spiralkabel u. elektr. Wegfahrsperre
- Einbauladegerät m. Kabelaufroller u. elektr. Wegfahrsperre u. mit Elektrolythumwälzung

Bereifung:

- Luftbereifung 5.00-8 / ausgeschäumt
- Pannensichere Super-Elastic-Bereifung 5.00-8
- Pannensichere Super-Elastic-Bereifung 5.00-8 hell u. spurfrei

Fahrwerk:

- 4-Rad-Bremse *(bei StVZO-Zulassung und Anhängelast über 500 kg erforderlich; bei glatten Böden empfohlen)*

Aufbauten und Anbauteile:

- Wetterverdeck *(mit elektr. Scheibenwischer, Seitenteilen u. Außenspiegeln)*
- Wetterverdeck *(mit elektr. Scheibenwischer u. Außenspiegeln, ohne Seitenteile)*
- Fahrerkabine mit Türen und Spiegel
- Fahrerkabine mit Spiegel ohne Türen
- Fahrerkabine mit Seitenvorhängen
- Fahrerkabine ohne Seitenteile
- Komfort Fahrersitz *(gefedert)*
- Beifahrersitz u. Armlehnen
- Beifahrersitzschale u. Armlehnen
- Alu-Bordwandaufbau; *1400 mm lang, 200 mm hoch*
- Alu-Bordwandaufbau; *1900 mm lang, 200 mm hoch*
- Planenverdeck über Ladefläche; *Länge ca. 1400 mm, Höhe ca. 1200 mm*
- Planenverdeck über Ladefläche; *Länge ca. 1900 mm, Höhe ca. 1200 mm*
- Alukofferaufbau aus Alu-Wabenblech, Stirn u. Heck geschlossen, seitlicher Rollladen
- Anhängekupplung innerbetrieblich
- Automatik-Anhängekupplung nach StVZO
- Außenspiegel links und rechts
- Ladekran *(Tragfähigkeit 125 kg)*
- Fahrersitz MSG 20

Sonstiges:

- Sonderlackierung
- UVV- Prüfbuch
- TÜV Abnahme mit Fahrzeugbrief

PEFRA Aktiengesellschaft
Am Bühl 4
D-84174 Eching/Weixerau
Germany

Telefon: +49 (0)8709/9216-0
Telefax: +49 (0)8709/9216-14
e-mail: info@pefra.net
internet: www.pefra.net

PEFRA Elektrofahrzeuge Anhänger
creating mobility

Copyright © 2006 PEFRA AG